SZCZEGÓŁ "A-A"

Zestawienie elementów węzłów na projektowanej sieci

1 –proj. przewód wodociągowy PEHD De160
2 – tuleja kołnierzowa SDR17 De160 z luźnym kołnierzem stalowym DN150 do połączeń zgrzewanych
3 – zasuwa żeliwna kołnierzowa klinowa obustronnie epoksydowana DN150
4 – trójnik równoprzelotowy żeliwny kołnierzowy DN150
5 – betonowy blok oporowy

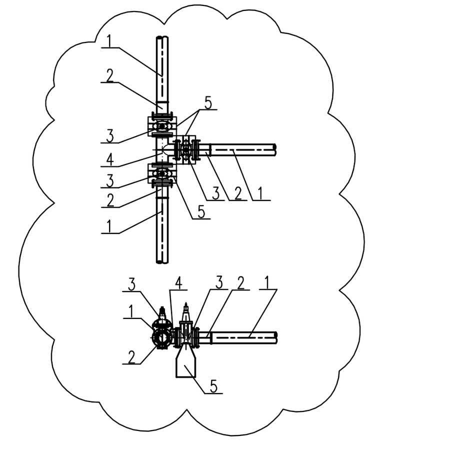

SZCZEGÓŁ "C-C"

Zestawienie elementów podłączenia do istn sieci

1 – istn. przewód wodociągowy PEHD De160
2 – trójnik równoprzelotowy PEHD100 SDR17 De160
3 – mufa elektrooporowa PEHD100 SDR17 De160
4 – tuleja kołnierzowa SDR17 De160 z luźnym kołnierzem stalowym DN150 do połączeń zgrzewanych
5 – zasuwa żeliwna kołnierzowa klinowa obustronnie epoksydowana DN150
6 – betonowy blok oporowy
7 – projektowana sieć wodociągowa z rur PEHD100 SDR17 De160

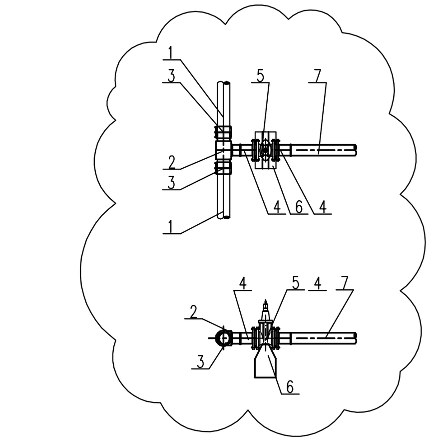

SZCZEGÓŁ "B-B"

Zestawienie elementów podłączenia do istniejącej sieci wodociągowej

1 –istn. przewód wodociągowy PEHD De160
2 – istn. zasuwa żeliwna kołnierzowa klinowa obustronnie epoksydowana DN150
3 – tuleja kołnierzowa SDR17 De160 z luźnym kołnierzem stalowym DN150 do połączeń zgrzewanych
4 –proj. przewód wodociągowy PEHD De160
5 – betonowy blok oporowy

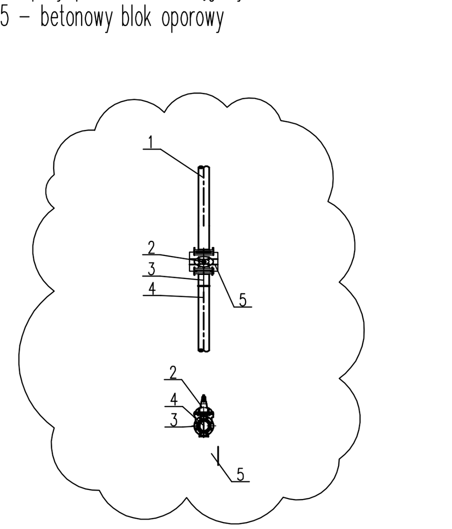

A	WYDANIE PODSTAWOWE		06.2014
WYDANIE ISSUE	OPIS DESCRIPTION		DATA DATE
Projektował Designer	mgr inż. Leon Jatkiewicz uprawnienia do projektowania bez ograniczeń w zakresie sieci instalacji wodociągowych i kanalizacyjnych, cieplnych, wentylacyjnych i gazowych – 608/01/DUW		06.2014
Sprawdził Designer	mgr inż. Krzysztof Werbowy uprawnienia do projektowania bez ograniczeń w zakresie sieci instalacji wodociągowych i kanalizacyjnych, cieplnych, wentylacyjnych i gazowych – 257/DOŚ/05		06.2014
Opracował Asistent design engineer			
STANOWISKO ROLE	NAZWISKO/SPECJALNOŚĆ I NUMER UPRAWNIEŃ NAME/LICENCE NUMBER	PODPIS SIGNATURE	DATA DATE

Inwestor Customer:
GMINA MIŁKOWICE
ul. II Armii Wojska Polskiego 71
59-222 Miłkowice

Usługi Architektoniczno-Inżynierskie Jan Węglewski
ul. Argentyńska 5
59-220 Legnica
tel.: 76-744-22-32
e-mail: weglewski@win.pl
NIP: 691-101-97-57

Stadium Documentation Part: **PROJEKT BUDOWLANY**
Branża Profession: **INSTALACJE SANITARNE**

Budowa: Project: **Budowa sieci wodociągowej rozdzielczej oraz sieci kanalizacji sanitarnej na terenie Osiedla Domów Jednorodzinnych w miejscowości Gniewomirowice dz. nr 328/700, 328/725, 328/711 328/696, 328/715, 328/692, 328/690,**

Numer projektu Project No.: PZT GNIEWOMIROWICE _v1

Nazwa rysunku: Drawing Name:
PROFIL PODŁUŻNY SIECI WODOCIĄGOWEJ NA ODCINKU WW1-WW2

Numer rysunku Documentation No.: 30 | 06 | 14 | PB | IS | 01

Skala Scale: 1:100/500

Numer strony Page No.: S02